KOPPL GABI

Anlagen Nr.

System

Anlagen Art

Schließplan

○ Si-Karte ○ Unterschrift

Eigensschlüssel und ev. Erweiterungswünsche müssen angegeben werden.

lfd. Nr.	Raumbezeichnung Türnummerierung	Zyl. Stück	ES Stück	Oberfläche: Baulänge A/B* Zyl.-Type	Zyl.-Nr. Schließ.- Nr.

Übergeordnete Funktion

Abteilung/Funktionsbereich
IM
Stück
Schlüssel-Nr.

Achtung: Unbedingt Pflege- und Bedienungshinweis für Zylinder beachten!
Abkürzungstabelle der Optionen auf der Rückseite!

Unterschrift des Kunden:
Datum:

Abkürzungstabelle

Mechanik:
ES ..... Eigenschlüssel
ZS ..... Zylinderbefestigungsschraube

Einsatzoptionen:
NS-* ..... Neusilberkerne
SSW-* ..... Schutzmechanismus gegen ..... Staub u. Witterungseinflüsse
SEW ..... Seewasserausführung
FL2 ..... Freilauffunktion 360° mit Zwangsentkupplung
FL1 ..... Freilauffunktion 360° mit Zwangsentkupplung und spez. Schließnase
PA ..... Partnerzylinder
ZR 10/18 ..... Zahnritzel
STEN ..... Sternnase
BIF . Doppelschließnase für Biffar-Türen
BIF/BSZ .... Biffar-Türe mit BSZ-Funktion

Sicherheitsoptionen:
ARS ..... Abreißsicherung
KZS-* ..... Zylinder- u. Kernziehschutz
GEFE ..... Gefahrenschlüsseleinrichtnug
HOTE-* ..... Notschlüsseleinrichtung
VAR ..... Variofunktion

Komfortoptionen:
BSZ ..... beidseitig schließbar

*** Seitenangabe**
ES ..... eine Seite
BS ..... beide Seiten
KS ..... kurze Seite
LS ..... lange Seite

Oberflächenoptionen:
NI ..... Nickel matt
MS ..... Messing matt
MP (MCS, 3KS*plus*, ICS) .... Messing poliert lackiert

Sonderoberflächenoptionen:
CR ..... Chrom matt
CP ..... Chrom poliert
MP *(DPI, DPE, usw)* Messing poliert lackiert
BP ..... Braun patiniert
SP ..... Schwarz patiniert
NP ..... Nickel poliert
PVD ..... PVD-MS

Knaufoptionen:
AKN ..... Standardknauf
GKN ..... Griffmuldenknauf
KKN ..... Kegelknauf
RKN ..... Rundknauf
MKN ..... Metallränderknauf
OKN ..... Ovalknauf
OKNA ..... Ovalknauf asymetrisch
FKN ..... Flachknauf

IM Identmedium Elektronik:
IRW ..... iButton R/W 512B
L1K ..... LEGIC 1KB
M1K ..... Mifare 1KB
M4K ..... Mifare 4KB

Standard:
Oberfläche: grau, Schlüsselhals: kurz

Oberflächenoptionen:
E ..... grau
R ..... rot
Y ..... gelb
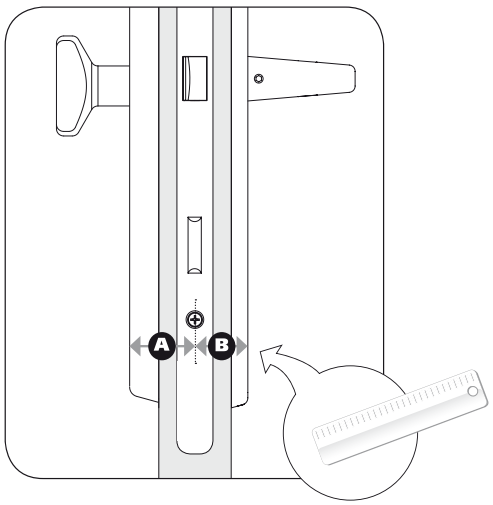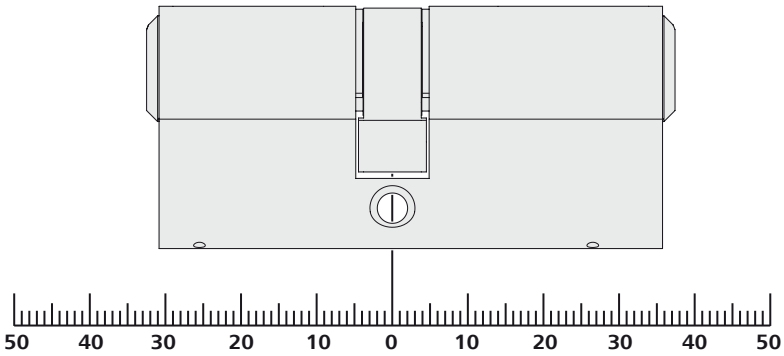
Schlüsselhalslänge:
S ..... kurz
L ..... lang